LooSeal ELITE

Brukermanual



LooSeal.no
Veridion Dynamics AS
Myrveien 8b, 1640 Råde
Norge

Tlf. 488 57 474
E-post: salg@looseal.no
Nett: https://looseal.no

LooSeal.no

v 1.1

Takk for at du valgte LooSeal ELITE!

Denne manualen viser deg hvordan du tar toalettet i bruk, hvordan du bytter liner, og hva du gjør hvis noe ikke virker som det skal. Les den før første gangs bruk, og ta vare på den.

Liners, Super Absorber, reservedeler og tilbehør finner du i nettbutikken vår. Har du spørsmål, sitter vi i Råde og svarer på norsk.

Kundeservice og salg

LooSeal.no
Veridion Dynamics AS
Myrveien 8b
1640 Råde
Norge

Telefon: 488 57 474
E-post: salg@looseal.no
Nett: https://looseal.no

Vi sier **TUSEN TAKK!**

Kjære kunde,

Vi vil takke deg hjertelig for tilliten, og gratulerer med din nye, hygieniske toalettløsning.

Hver enhet blir 100 % kontrollert før den sendes fra oss. Bare slik kan vi sikre at du får den høyeste kvaliteten.

LooSeal står for kvalitet og god kundeservice. Målet vårt er å tilby løsningsorienterte, innovative og moderne toalettsystemer. Derfor setter vi stor pris på alle tilbakemeldinger fra deg.

Vi ønsker deg mye glede av toalettet.

Hilsen teamet i LooSeal.no

Innhold

1. Innledning 5
   1.1 Innhold i esken 5
   1.2 Om denne manualen 5

2. Sikkerhet 6
   2.1 Riktig bruk 6
   2.2 Hvem kan bruke det 6
   2.3 Sikker bruk 6
   2.4 Rengjøring og vedlikehold 7
   2.5 Endringer og reparasjoner 7
   2.6 Andre risikoer 7

3. Oppbygging og funksjon 8
   3.1 Oversikt 8
   3.2 Knapper 9

4. Installasjon 10
   4.1 Anvisninger for installasjon 10
   4.2 Mål på toalettet 10
   4.3 Monteringsmateriell og verktøy 10
   4.4 Forhold ved installasjon 11
   4.5 Slik monterer du toalettet 12

5. Klargjøring 13
   5.1 Sjekk toalettet 13
   5.2 Lading av batteriet 13
   5.3 Sette inn eller bytte liner 13

6. Etter toalettbesøket 16
   6.1 Bruk Super Absorber 16
   6.2 Pass på fyllnivået 16
   6.3 Start forseglingen 16

7. Rengjøring 17

8. Vedlikehold 17

9. Feilkoder 18

10. Feilsøking 19

11. Forbruksvarer og tilbehør 19

12. Vanlige spørsmål 20

13. Avfall og miljø 20

14. Tekniske data 21

1. Innledning

1.1 Innhold i esken


Toalett

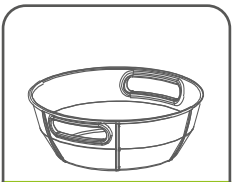
Skål



Brukermanual

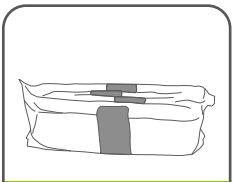
2x Liner

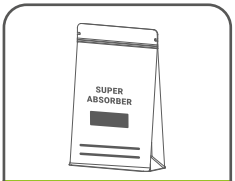

2x Absorber

1.2 Om denne manualen

Denne manualen viser deg egenskapene og funksjonene til det vannfrie forseglingstoalettet LooSeal ELITE. Den inneholder viktig informasjon om riktig og sikker bruk av toalettet.

» Les manualen nøye før du bruker toalettet første gang.
» Ta vare på manualen, så du alltid har informasjonen tilgjengelig.

Vi forbedrer manualen fortløpende, så det kan hende at utgaven som fulgte med LooSeal ELITE ikke er den nyeste. Sjekk gjerne https://looseal.no for å se om det finnes en nyere utgave.

2. Sikkerhet

2.1 Riktig bruk

Det automatiske, vannfrie forseglingstoalettet LooSeal ELITE er laget for å pakke inn og kaste avføring og hygieneartikler. Bleier og matavfall kan også pakkes inn. Annen bruk er ikke tillatt.

Mulig feil bruk
Feil bruk kan føre til skade på ting og personer. Toalettet egner seg for eksempel ikke til:
» Spisse eller skarpe gjenstander (f.eks. glasskår, sprøyter, barberblader)
» Brennende eller glødende gjenstander (f.eks. aske, sigaretter, fyrstikker)
» Væsker og kjemikalier som kan reagere med posene
» Mat eller levende dyr
» Å stå eller klatre på

2.2 Hvem kan bruke det

Personer som ikke kjenner toalettet, og personer med fysiske, sensoriske eller mentale funksjonsnedsettelser, skal bare bruke LooSeal ELITE under tilsyn eller etter veiledning fra en ansvarlig person. Barn under 6 år skal ikke bruke toalettet uten tilsyn. Barn skal heller ikke leke med toalettet. Reparasjoner skal bare utføres av autorisert fagpersonell. Kontakt forhandleren ved behov.

2.3 Sikker bruk

Generelt:
» Sjekk jevnlig at alle funksjoner virker som de skal.
» Etter hver bruk, og før du forlater LooSeal ELITE, må du sjekke at forseglingen er ferdig og at toalettet er klart til bruk igjen.

Soft-close-mekanismen lukker lokket av seg selv. Mekanismen blir ødelagt hvis lokket trykkes ned med hånden.
» Ikke trykk lokket ned.
» Bruk aldri toalettet uten at det er satt inn en liner.

Riktig liner:
Originale LooSeal ELITE-liners sikrer at toalettet fungerer som det skal. Andre liners kan gi ulike feil.
» Bruk bare originale liners og Super Absorber. Garantien bortfaller hvis andre liners brukes.

Innebygd batteri:
» Lad batteriet helt opp før første gangs bruk.
» Bruk en likestrømskilde på 9–30 V til å lade batteriet.
» IKKE ta fra hverandre eller endre batteripakken.
» Slå av toalettet når det ikke er i bruk.
» Vi anbefaler å lade batteriet minst hver 3. måned, også når toalettet ikke er i bruk.
» Blir batteriet overopphetet, slår du av toalettet. Ta ut den interne og den eksterne sikringen, og kontakt forhandleren.

Riktig bruk:
» Toalettet må monteres stødig på et plant gulv.
» Maks belastning er 150 kg.
» Hold området rundt toalettet fritt for gjenstander, barn og dyr når toalettet er i bruk.
» Ingen kroppsdeler må inn i toalettet, fordi bevegelige deler kan gi skader.
» IKKE stå eller sitt på toalettet mens det går.
» IKKE kast skarpe gjenstander i toalettet.
» IKKE kast brennende eller glødende gjenstander i toalettet.
» IKKE bruk toalettet under ekstreme forhold (f.eks. svært varmt, kaldt eller fuktig).
» IKKE bruk toalettet uten at lineren er riktig satt inn og forseglet tett.

2.4 Rengjøring og vedlikehold

» LooSeal ELITE ikke fast montert: Koble om nødvendig toalettet fra laderen, og slå det av.
» LooSeal ELITE fast montert: Ta ut begge sikringene (intern og ekstern), og slå av toalettet.
» Bruk en myk, fuktig klut med mildt rengjøringsmiddel. IKKE bruk klor.
» IKKE rengjør toalettet med rennende vann, og ikke senk det i vann.
» Dette kan rengjøres: lokk, sete, overflaten på toalettet og skålen. IKKE rengjør deler inne i toalettet.

Vedlikehold skal bare utføres av fagpersonell godkjent av forhandleren eller produsenten.

2.5 Endringer og reparasjoner

Reparasjoner som ikke utføres riktig, kan føre til ulykker og skade.
» IKKE åpne understellet på toalettet.
» IKKE monter ekstra deler eller bygg om toalettet.
» Kontakt forhandleren hvis du mistenker en feil.

2.6 Andre risikoer

Strømførende deler
Åpner du understellet, kan strømførende deler bli blottlagt. Det er fare for livsfarlig elektrisk støt.
» IKKE åpne understellet.

Vann i toalettet
Vann kan trenge inn gjennom et åpent lokk eller gjennom enkelte deler og skade elektronikken eller forseglingsmekanismen. Det kan gi feil og skader på produktet.
» IKKE utsett den åpne forseglingsenheten for vann (f.eks. fra dusjen). Når toalettet er lukket, er det vanntett.
» Bruk toalettet bare sittende.
» IKKE bruk LooSeal ELITE i våtrom med svært høy luftfuktighet.
» Har forseglingsenheten vært i kontakt med vann, lar du toalettet tørke i 24 timer uten liner.

Helsefarlige stoffer
Svelger man absorberen, kan det gi kvalme og mageproblemer. Får man den i øynene, kan det gi kraftig irritasjon.
» Oppbevar absorberen utilgjengelig for barn og dyr.
» Les sikkerhetsdatabladet for absorberen. Du får det ved å kontakte salg@looseal.no.
» Får du absorber i øynene, skyller du med rennende vann i flere minutter.
» Svelges absorberen, skyller du munnen med vann og drikker rikelig med vann.
» Kontakt alltid lege hvis plagene vedvarer.

3. Oppbygging og funksjon

3.1 Oversikt

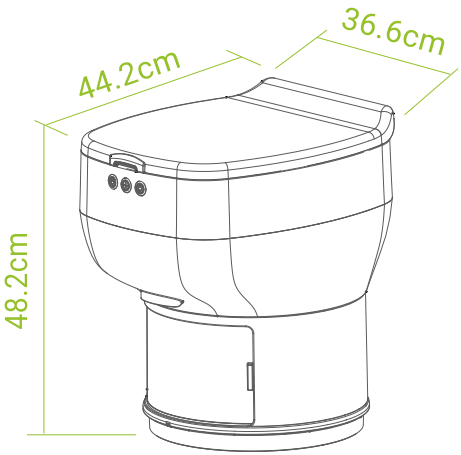

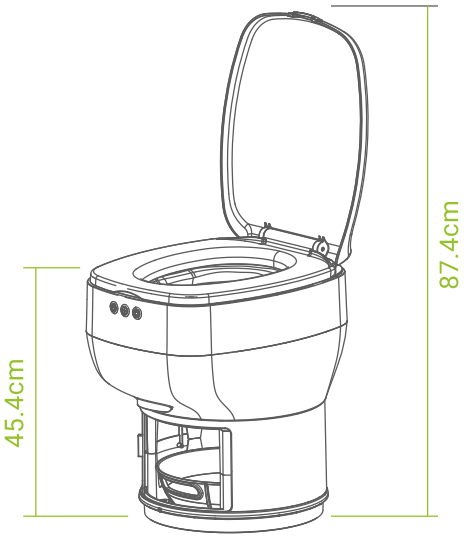

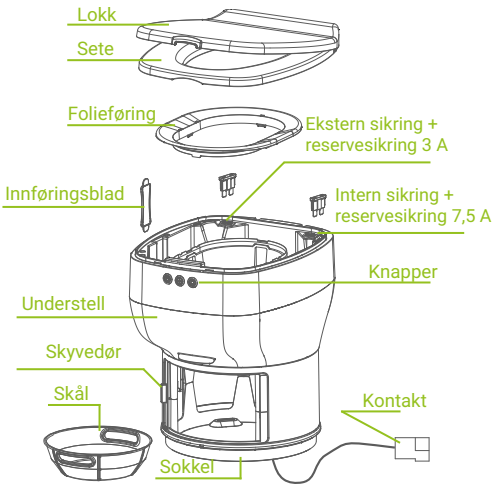

Etter hver bruk forsegler toalettet innholdet i en egen foliepose.

LooSeal-lineren er en sammenhengende, flere ganger foldet biofolie. Den tres over folieføreren og legges i foliekammeret. Folieposen fungerer som toalettskål. Når du starter forseglingen med «Start»-knappen på kontrollpanelet, trekker toalettet lineren ned fra folieføreren, forsegler den og gjør seg klar til neste besøk.

Etter forseglingen faller de luktfritt forseglede posene ned i skålen.

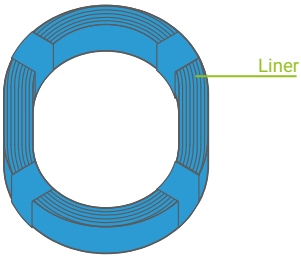



PIN1 = minus (jord)
PIN2 +12V/24V
Würth-kontakt nr.: 055510022

MERK: Toalettet kan også kobles til direkte, uten kontakt. Da må kontakten fjernes, og de avisolerte ledningene brukes!
OBS: Pass alltid på pluss- og minuspolen!

3.2 Knapper

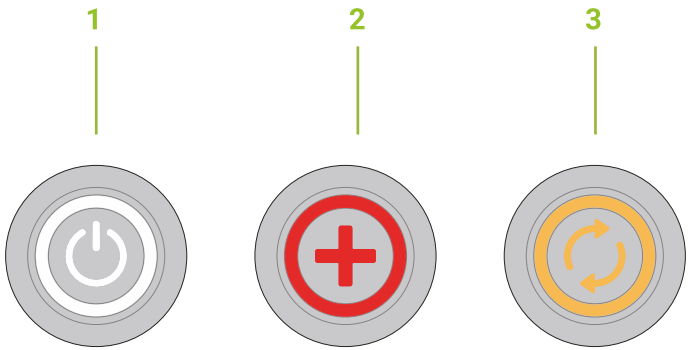

Nr.	Beskrivelse	Funksjon
1	Knapp «Start»	Trykk på «Start» for å slå på toalettet. Etter 5 minutter uten bruk går det i hvilemodus.
	Lampe (hvit)	Når toalettet er slått på, lyser den hvite lampen. I hvilemodus er den hvite lampen slukket.
2	Knapp «Pluss»	Hold «Pluss» inne for å trekke lineren lenger ned, for eksempel for å lage en større pose eller for å bytte liner.
	Lampe (rød)	1) Lyser den røde lampen konstant, er batteriet lavt. Lad det med en gang. 2) Blinker den røde lampen, er det en feil på toalettet.
3	Knapp «Forsegling»	Hold «Forsegling» inne i 2 sekunder til du hører et pip. Da starter forseglingen, og det lages en pose i standard størrelse.
	Lampe (gul)	1) Blinker den gule lampen, pågår forseglingen. Hvor lang tid forseglingen tar, avhenger blant annet av temperaturen rundt toalettet. På varme dager tar det lengre tid, fordi nedkjølingen tar lengre tid. 2) Lyser den gule lampen konstant, er lokket eller skyvedøren åpen under forseglingen. Lukk begge for å fullføre forseglingen.
2+3	Knapp «Forsegling» + knapp «Pluss»	Trykker du på begge knappene samtidig i 2 sekunder, starter forseglingen med en gang, og det lages en mindre pose.

4. Installasjon

4.1 Anvisninger for installasjon

» LooSeal ELITE bør helst monteres av opplært eller autorisert personell.
» Før montering må strømforsyningen i kjøretøyet kobles fra, og den interne og den eksterne sikringen på toalettet må tas ut.
» Sikkerhetsreglene som gjelder på stedet, må følges. Elektrisk arbeid skal bare utføres av elektriker.
» Skadet eller blottlagt isolasjon på elektriske ledninger skal repareres med en gang.

4.2 Mål på toalettet

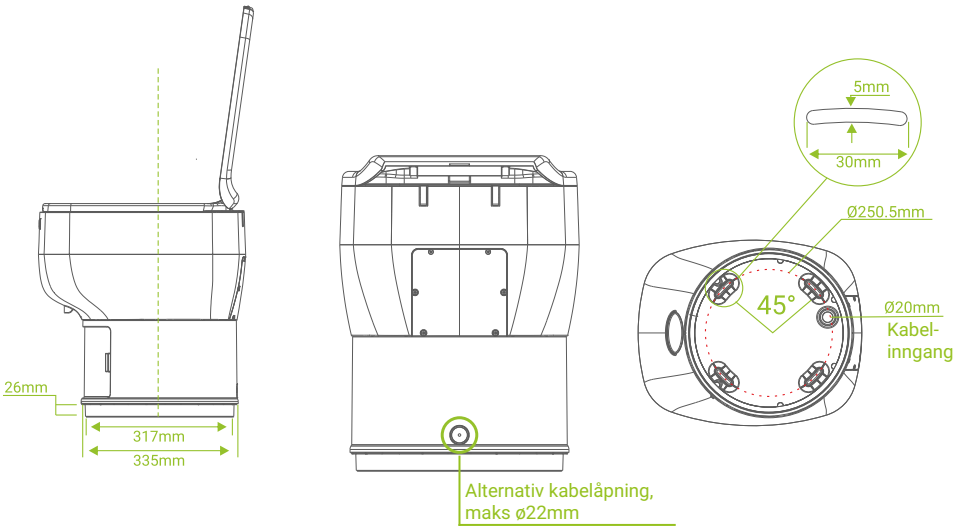

4.3 Monteringsmateriell og verktøy

1. Passende skruer, diameter 5 mm, flatt hode med skive. 4 stk., ytre diameter minst 15 mm.
2. Passende skrutrekker
3. Würth-kontakt
Hus art.nr.: 055510023
PIN art.nr.: 055589917
4. Etter behov kan den alternative kabelåpningen brukes. Da må kabelen sikres med en passende vanntett hylse. Hylsen følger ikke med. Hullet til hylsen må bores fra utsiden.

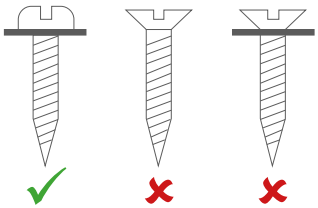

4.4 Forhold ved installasjon

1. LooSeal ELITE leveres med to ulike lokkenheter: en standard lokkenhet og en liten lokkenhet. Du velger den som passer best.

Standard lokkenhet:
For steder uten
bygningsmessige begrensninger

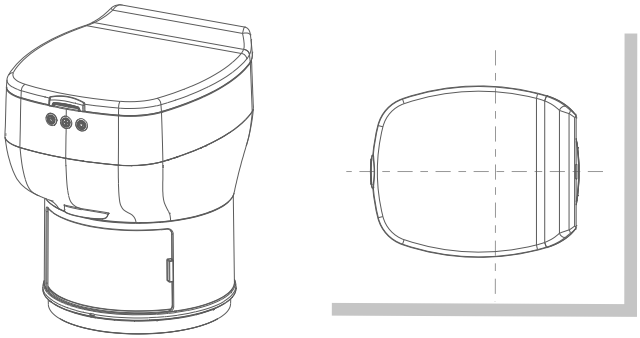

Liten lokkenhet:
For hjørner og trange
vinkler (ikke vanntett)

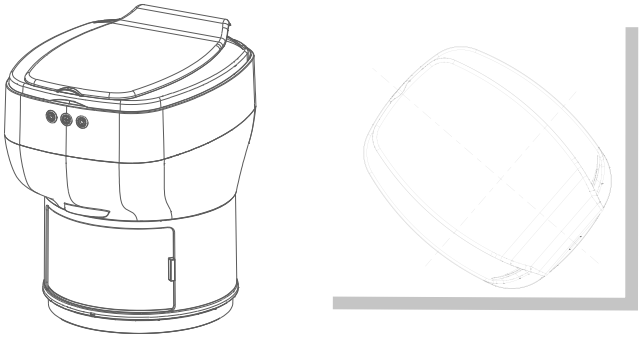

2. På begge versjonene kan overdelen av LooSeal ELITE dreies 180 grader. Den kan dreies til den stillingen som passer best der toalettet skal stå.
VIKTIG: Det må være nok plass rundt skyvedøren til at posene enkelt kan tas ut.

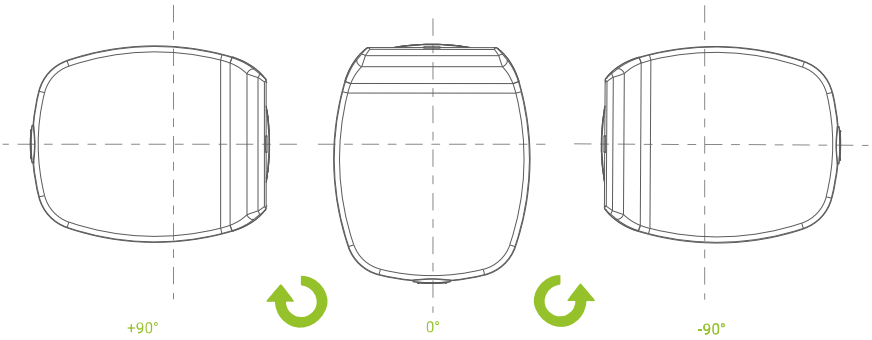

4.5 Slik monterer du toalettet

1. Løft lokkenheten (med sete) ca. 10 cm **bakfra** (1), og trekk deretter lokket forover (2) for å ta av lokkenheten. Ta så ut den interne og den eksterne sikringen (3), og koble fra strømforsyningen i kjøretøyet.
VIKTIG: Løft aldri lokkenheten foran først.

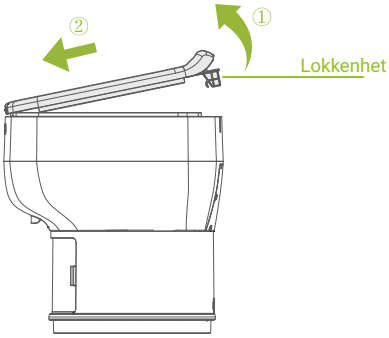





2. Før du monterer toalettet, prøver du ut plasseringen, dreiningen og stillingen til lokket. Når du monterer på ønsket sted, må avstanden fra midten av toalettets bunn til veggen være minst 220 mm. Mer plass gir bedre komfort. Fest toalettet med treskruer med flatt hode og skiver, slik at sokkelen er festet i alle de 4 hullene.

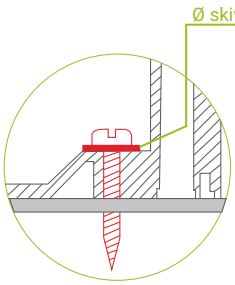

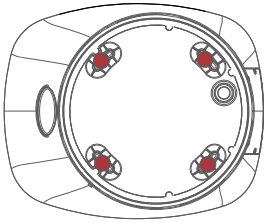

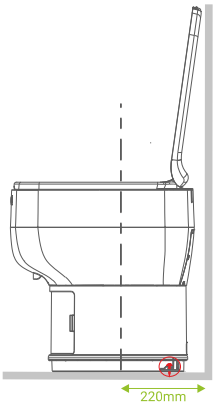

3. Koble den eksterne kabelkontakten til kontakten i kjøretøyet, og koble til pluss- og minuspolen. Sett inn den interne og den eksterne sikringen. Slå på strømforsyningen i kjøretøyet, så begynner det innebygde litiumbatteriet i toalettet å lades.

Toalettet leveres med kontakter.

Würth-kontakter
Hus art.nr.:
055510022
PIN art.nr.: 05589960
PIN1 = minus (jord)
PIN2 +12V/24V

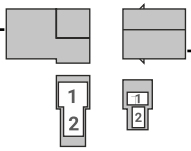

Sørg for at kontakten du kobler til, oppfyller disse spesifikasjonene.

Würth-kontakthus
Art.nr.: 055510023
PIN art.nr.: 05589917
PIN1 = minus (jord)
PIN2 +12V/24V

5. Klargjøring

5.1 Sjekk toalettet

Sjekk alltid før bruk at toalettet er klart:

1. Toalettet står stødig og sikkert.
2. Ladekabelen er riktig koblet til strømforsyningen på 12 V eller 24 V. Rød = pluss, svart = minus.
3. Den hvite lampen lyser og viser at toalettet er slått på.
4. Lyser den røde lampen, er batteriet lavt og må lades. Ladetiden er ca. 2–3 timer. Batteristyringen (BMS) i toalettet tar vanligvis seg av ladingen automatisk, så lenge toalettet får strøm.
5. Lineren er satt riktig inn, forseglet tett og ikke brukt opp. Når lineren er nesten tom, ser du teksten «STOP» på folien.
6. Sørg for at du alltid har nok liners og LooSeal Super Absorber i nærheten av LooSeal ELITE.

5.2 Lading av batteriet

Ladeinngangen på toalettet er 9–30 V DC. Batteriet lades helt opp første gang toalettet kobles til strømmen i et kjøretøy.

5.3 Sette inn eller bytte liner

LooSeal-lineren er laget av en spesiell biofolie. Den begynner derfor å brytes ned og kan lekke senest 6 måneder etter at den lufttette pakningen er åpnet. Vi anbefaler å bytte lineren etter maks 3 måneder, selv om den ikke er brukt opp.

Når du ser «STOP» på folien i toalettet, er lineren snart brukt opp og bør byttes med en ny.
Slik bytter du eller setter inn en ny liner:

1. Hold «Pluss»-knappen på kontrollpanelet inne til den gamle lineren er helt trukket ut av toalettet.

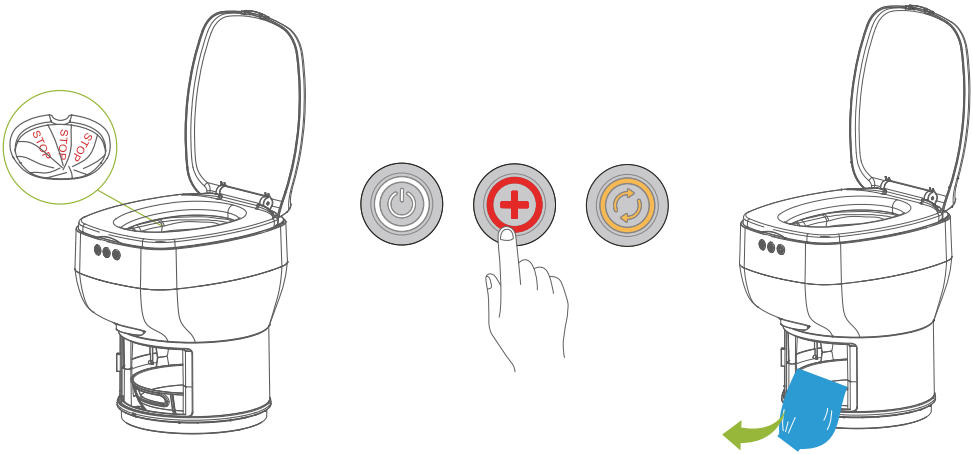

2. Løft lokkenheten med sete ca. 10 cm bakfra (1).
Trekk lokkenheten forover, og ta den av (2).
Ta ut folieføreren (3).

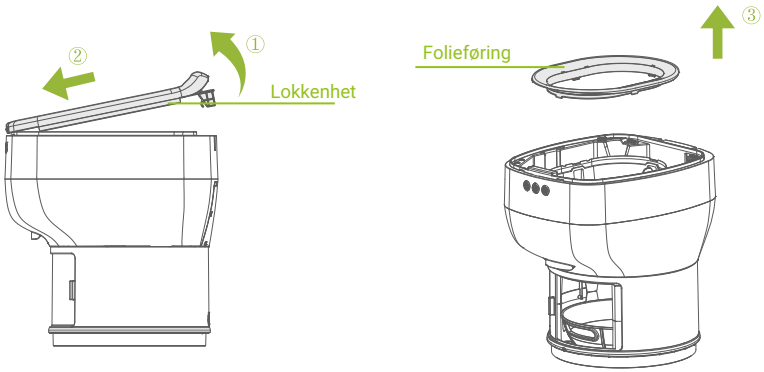

3. Legg folierullen rundt linerholderen. Pilene på båndene må peke oppover.

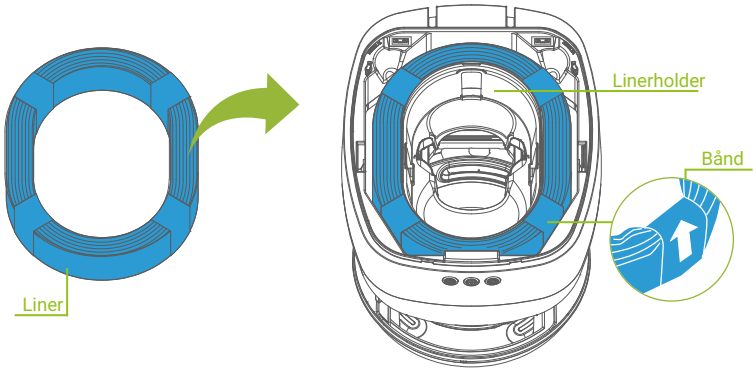

4. Fjern de 4 båndene, og sett folieføreren på linerholderen.

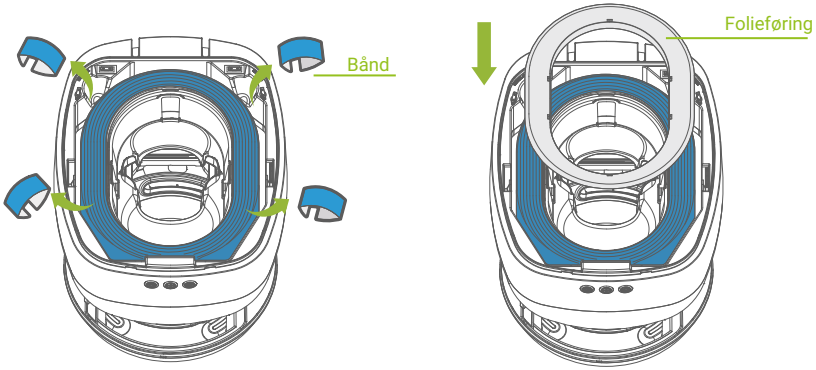

5. Trekk folien ca. 20 cm opp fra ytterkanten, samle den i en bunt og skyv den ned i toalettet. Gjør dette jevnt rundt hele, så lineren ikke trekkes skjevt inn senere.



6. Ta innføringsbladet ut av holderen på siden av toalettet. Trykk innføringsbladet med folien nedover langs pilene på toalettet. Ta ut bladet og legg det tilbake på plass.

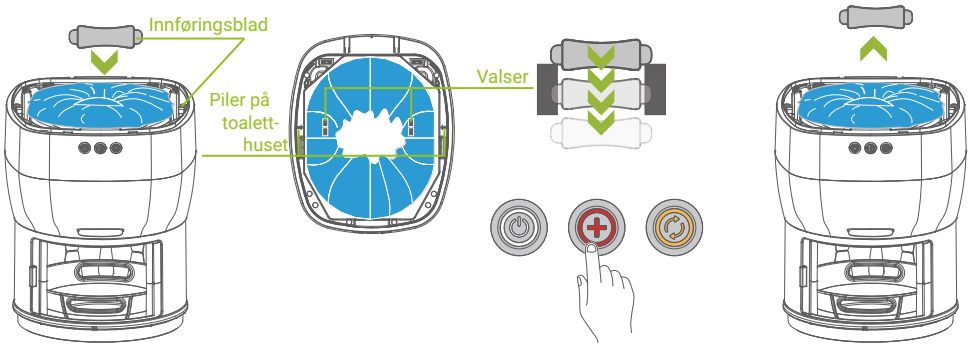

7. Hold «Pluss» og «Forsegling» inne samtidig i ca. 2 sekunder. Toalettet forsegler nå. Etter ca. 2–3 minutter er den nye lineren forseglet. Åpne skyvedøren, ta ut den avskårne starten av lineren og lukk døren. Følg reglene for avfall i din kommune.

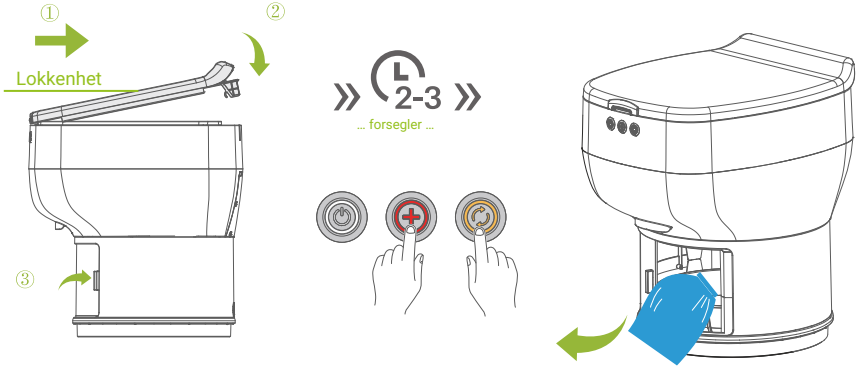

6. Etter toalettbesøket

6.1 Bruk Super Absorber

Legg en pose Super Absorber i toalettet før bruk. Til å binde væske anbefaler vi absorberen. Pulveret gjør væsken i folieposen om til gel og gir ekstra beskyttelse mot lekkasje og lukt.
Merk at Super Absorber er en valgfri forbruksvare som kan kjøpes separat.



6.2 Pass på fyllnivået

Toalettpapiret må ikke ligge over maks fyllhøyde, ellers blir sveisesømmen brutt. Maks fyllhøyde er omtrent halvparten av folien. Trenger du mer plass, eller vil du gjøre posen større, holder du «Pluss» inne.

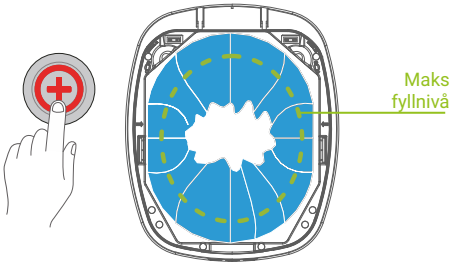

6.3 Start forseglingen

Lukk lokket og skyvedøren (ellers starter ikke forseglingen!)

Hold «Forsegling» inne i 2 sekunder. Du hører et pip, og toalettet starter forseglingen. Den gule lampen på «Forsegling»-knappen blinker. Forseglingen tar ca. 2–3 minutter. Deretter slukker den gule lampen, og du hører et pip. Forseglingen er ferdig. Den forseglede posen faller ned i skålen i den nederste delen av toalettet. Åpne skyvedøren, ta ut posen og kast den som en bleie, etter reglene i din kommune. Hvis toalettet ikke brukes på 5 minutter, går det i hvilemodus. Du vekker det med «Start»-knappen til venstre.





Stor pose

Er det svært lite avfall, kan du holde «Pluss» og «Forsegling» inne samtidig i 2 sekunder.
Da lages det en mindre pose.





Liten pose

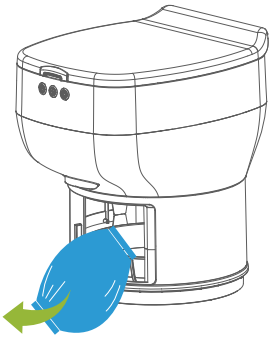

7. Rengjøring

Fordi LooSeal ELITE fungerer uten vann og «folieskålen» fornyer seg ved hver bruk, trengs det svært lite rengjøring. Vi anbefaler likevel å tørke av sete, lokk og overflaten på toalettet jevnlig med en fuktig klut og vanlig rengjøringsmiddel:

FORSIKTIG: Feil rengjøring kan skade toalettet!

1) Slå av toalettet før rengjøring, og koble ladekabelen fra strømforsyningen.
2) IKKE rengjør toalettet med rennende vann, og ikke senk det i vann (f.eks. med hageslange).
3) IKKE bruk klor. Bruk en myk, fuktig klut med mildt rengjøringsmiddel.
4) IKKE rengjør deler inne i toalettet.

8. Vedlikehold

Vedlikehold skal bare utføres av fagpersonell godkjent av forhandleren eller produsenten.

FORSIKTIG: IKKE åpne understellet.
Åpner du understellet, kan LooSeal ELITE få varige skader, og garantien bortfaller.

9. Feilkoder

Kode		Feil	Løsning
	lyser konstant	Lavt batteri	Sjekk at den eksterne sikringen er i orden. Koble til den eksterne strømforsyningen (12 V / 24 V). Kontakt forhandleren hvis feilen ikke forsvinner.
	blinker	Gjenstand i forseglings-enheten	Fjern gjenstanden. Start deretter toalettet på nytt ved å ta ut og sette inn igjen den interne og den eksterne sikringen. Kontakt forhandleren hvis feilen ikke forsvinner.
	lyser konstant	Toalettet er ikke lukket	Lukk lokket og skyvedøren. Hvis feilen ikke forsvinner selv om toalettet er lukket, starter du toalettet på nytt ved å ta ut og sette inn igjen den interne og den eksterne sikringen. Kontakt forhandleren hvis feilen ikke forsvinner.

10. Feilsøking

Feil	Mulig årsak	Løsning
Lampen for drift lyser ikke	Toalettet er i hvilemodus	Trykk på «Start» for å vekke toalettet. Når det er slått på, lyser driftslampen til venstre. Hvis det ikke forsegles innen 5 minutter, går toalettet tilbake i hvilemodus.
Slår seg av under forsegling	Lav batterispenning	1) Den eksterne sikringen kan ha gått. Bytt den med en reservesikring. 2) Den eksterne strømforsyningen for lading er ikke tilkoblet. Koble den til igjen, og vent ca. 2–3 timer før du bruker toalettet igjen.
Posen kuttes dårlig eller ikke	En fremmedgjenstand sitter i toalettet	Fjern gjenstanden, og start toalettet på nytt ved å ta ut og sette inn igjen den interne og den eksterne sikringen. Start deretter forseglingen på nytt.
	Varme- eller kuttenheten er defekt.	Kontakt forhandleren.
Hull i folien	-	Hold «Pluss» inne til det ikke er flere hull i folien. Trykk «Forsegling» for å forsegle folien slik det står i kapittelet «Klargjøring».
Folien vikler seg rundt valsene	For mange forseglede poser i toalettet blokkerer folien	Trekk folien ut av valsene. Fjern alle ferdige poser fra skålen. Start en ny forsegling.

11. Forbruksvarer og tilbehør

Bruk bare originale produkter med LooSeal ELITE. Originale forbruksvarer og tilbehør kjøper du enkelt i nettbutikken vår:

https://looseal.no

12. Vanlige spørsmål

Flere spørsmål og svar finner du på https://looseal.no

Kan posene kastes i matavfallet eller komposten?
Selv om lineren er laget av bioplast, skal posene kastes i restavfallet. Følg reglene i din kommune, de samme som gjelder for bleier.

Er posene luktfrie?
Ved romtemperatur holder posene lukten inne i opptil ca. 2 uker, avhengig av forholdene og innholdet. De holder likevel tett for væske i flere uker.

Kan jeg bruke toalettet igjen med en gang etter at forseglingen er startet?
Nei, forseglingen må være helt ferdig først. Ellers kan det oppstå feil eller skader.
Kan jeg forsegle andre ting i posene?
Ja, i prinsippet kan matavfall, bleier og sanitærbind forsegles. Skarpe gjenstander (glasskår o.l.) og varm aske må ikke legges i posene. Pass på maks fyllhøyde!
Hvilken spenning bruker toalettet?
Inngangsspenningen er 9–30 V. Toalettet kan brukes med både 12 V- og 24 V-anlegg i kjøretøy. Den eksterne strømforsyningen brukes bare til å lade det innebygde batteriet i toalettet.
Hvor mye tåler toalettet?
Toalettet tåler 150 kg, både med lukket og åpent lokk.

13. Avfall og miljø

LooSeal ELITE oppfyller kravene i EU-direktivet om begrensning av farlige stoffer (RoHS, 2011/65/EU). Det er i stor grad fritt for miljøfarlige stoffer som bly, kadmium, kvikksølv og krom VI.



Etter EU-direktivet regnes toalettet som elektrisk og elektronisk avfall (EE-avfall) og skal ikke kastes i husholdningsavfallet.

- Lever produktet etter reglene i din kommune.
- Lever brukte batterier på et mottak for batterier.

14. Tekniske data

Egenskap	Verdi
Modell	R1808
Farge	Hvit
Mål (lokk åpent)	44,2 x 36,6 x 87,4 cm (D x B x H)
Mål (lokk lukket)	44,2 x 36,6 x 48,2 cm (D x B x H)
Anbefalt rombredde	40 cm
Setehøyde	45,4 cm
Vekt	9,7 kg
Maks belastning	150 kg
Materiale	PP, ABS, POM, silikon, rustfritt stål
Batteri	Litium-ion 55,5 Wh
Ladetid	ca. 2,5 timer
Lader	Inngang 9–30 V DC / 2 A
Per lading	ca. 100 besøk (1–2 uker med 2 personer i fast bruk)
Effekt	60 W (maks)
Strømforbruk (per besøk)	0,4 Wh
Strømforbruk (hvilemodus)	0,05 Wh
Driftsforhold	0–40 °C, 20–80 % RF
Lagring	−20–60 °C, 5–95 % RF
Vanntett	Ja (når toalettet er lukket)
Håndtak	Ja
Lokk	med soft-close
Tid for én forsegling	2–3 min, avhengig av temperaturen rundt
Anbefalt absorber	Super Absorber (valgfri forbruksvare)
Montering	Frittstående
Avfall (poser)	Restavfall



⚠ ADVARSEL

Fare for skade!
Ikke stikk hånden ned i toalettet mens det går automatisk.



⚠ FORSIKTIG

Fare for å falle
ved overbelastning. Overhold maks vekt.



⚠ FORSIKTIG

Klemfare for fingre
Vær forsiktig når du lukker lokket og skyvedøren.



⚠ FORSIKTIG

Fare for elektrisk støt
Toalettet er strømførende via batteriet, også uten ekstern strøm tilkoblet.



MERK

Toalettet må ikke brukes som trappetrinn, gardintrapp eller stige.



MERK

Små barn skal ikke bruke toalettet uten tilsyn.

For alle som elsker frihet

LooSeal.no



INGEN VANN

INGEN KJEMI

INGEN LUKT

LooSeal

Kontakt i Norge

LooSeal.no
Veridion Dynamics AS
Myrveien 8b
1640 Råde
Norge

Tlf. 488 57 474
E-post: salg@looseal.no
Nett: https://looseal.no