Loo Seal EVO



Brukermanual

v 1.0.3

Velkommen

Takk for at du valgte LooSeal EVO!

Denne manualen viser deg hvordan du tar toalettet i bruk, hvordan du bytter liner, og hva du gjør hvis noe ikke virker som det skal. Les den før første gangs bruk, og ta vare på den.

Liners, Super Absorber, reservedeler og tilbehør finner du i nettbutikken vår. Har du spørsmål, sitter vi i Råde og svarer på norsk.

Kundeservice og salg

LooSeal.no
Veridion Dynamics AS
Myrveien 8b
1640 Råde
Norge

Telefon: 488 57 474
E-post: salg@looseal.no
Nett: https://looseal.no

Innhold

1. Innledning 4
   1.1 Innhold i esken 4
   1.2 Om denne manualen 4

2. Sikkerhet 5
   2.1 Riktig bruk 5
   2.2 Hvem kan bruke det 5
   2.3 Sikker bruk 5
   2.4 Rengjøring og vedlikehold 6
   2.5 Endringer og reparasjoner 6
   2.6 Andre risikoer 6

3. Oppbygging og funksjon 7
   3.1 Oversikt 7
   3.2 Kontrollpanel og display 8

4. Klargjøring 9
   4.1 Sjekk toalettet 9
   4.2 Lading av batteriet 9
   4.3 Sette inn eller bytte liner 9

5. Etter toalettbesøket 11
   5.1 Bruk Super Absorber 11
   5.2 Pass på fyllnivået 12
   5.3 Start forseglingen 12

6. Rengjøring 13

7. Vedlikehold 13

8. Feilkoder 13

9. Feilsøking 14

10. Forbruksvarer og tilbehør 14

11. Vanlige spørsmål 15

12. Avfall og miljø 15

13. Tekniske data 16

1. Innledning

1.1 Innhold i esken


Toalett

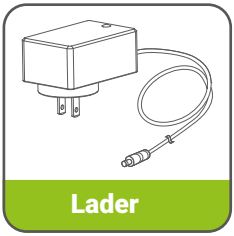
Lader

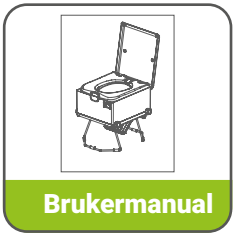
Brukermanual

Forbruksvarer:



2x Absorber


2x Liner

1.2 Om denne manualen

Denne manualen viser deg egenskapene og funksjonene til det vannfrie forseglingstoalettet LooSeal EVO. Den inneholder viktig informasjon om riktig og sikker bruk av toalettet.

» Les manualen nøye før du bruker toalettet første gang.

» Ta vare på manualen, så du alltid har informasjonen tilgjengelig.

Vi forbedrer manualen fortløpende, så det kan hende at utgaven som fulgte med LooSeal EVO ikke er den nyeste. Sjekk gjerne https://looseal.no for å se om det finnes en nyere utgave.

2. Sikkerhet

2.1 Riktig bruk

Det vannfrie forseglingstoalettet LooSeal EVO er laget for å forsegle avføring og hygieneartikler. Bleier og matavfall kan også forsegles. Annen bruk er ikke tillatt.

Mulig feil bruk
Feil bruk kan føre til skade på ting og personer. Toalettet egner seg for eksempel ikke til:
» Spisse eller skarpe gjenstander (f.eks. glasskår, sprøyter, barberblader)
» Brennende eller glødende gjenstander (f.eks. aske, sigaretter, fyrstikker)
» Væsker og kjemikalier som kan reagere med posene
» Mat eller levende dyr
» Å stå eller klatre på

2.2 Hvem kan bruke det

Personer som ikke kjenner toalettet, barn og personer med fysiske, sensoriske eller mentale funksjonsnedsettelser skal bare bruke LooSeal EVO under tilsyn eller etter veiledning fra en ansvarlig person.

Reparasjoner skal bare utføres av autorisert fagpersonell. Kontakt forhandleren ved behov.

2.3 Sikker bruk

Generelt:
» Sjekk jevnlig at alle funksjoner virker som de skal.
» Etter hver bruk, og før du forlater LooSeal EVO, må du sjekke at forseglingen er ferdig og at toalettet er klart til bruk.

Soft-close-mekanismen lukker lokket av seg selv. Mekanismen blir ødelagt hvis lokket trykkes ned med hånden.
» Ikke trykk lokket ned.
» Bruk aldri toalettet uten at det er satt inn en liner.

Innebygd batteri:
» Lad batteriet helt opp før første gangs bruk.
» Bruk bare den originale laderen.
» IKKE ta fra hverandre eller endre batteripakken.
» Slå av strømmen når toalettet ikke er i bruk.
» Lad batteriet minst hver 3. måned.
» Blir batteriet overopphetet, slutter du å bruke toalettet, slår det av og kontakter forhandleren.

Riktig bruk:
» Toalettet må stå stødig på et plant gulv.
» Maks belastning er 150 kg.
» Hold området rundt toalettet fritt for gjenstander, barn og dyr mens det går.

» Ingen kroppsdeler må inn i toalettet, fordi bevegelige deler kan gi skader.
» IKKE stå eller sitt på toalettet mens det forsegler.
» IKKE kast skarpe gjenstander i toalettet.
» IKKE kast brennende eller glødende gjenstander i toalettet.
» IKKE bruk toalettet under ekstreme forhold (svært varmt, kaldt eller fuktig).
» IKKE bruk toalettet uten at folien er satt inn og forseglet i den ene enden.

2.4 Rengjøring og vedlikehold

» Slå av og koble fra laderen før rengjøring og vedlikehold.
» IKKE rengjør toalettet med rennende vann, og ikke senk det i vann.
» Bruk en myk, fuktig klut med mildt rengjøringsmiddel. IKKE bruk klor.
» Rengjør lokk, sete, ben og overflaten på toalettet. IKKE rengjør deler inne i toalettet.
» Vedlikehold skal bare utføres av fagpersonell godkjent av forhandleren eller produsenten.

Originale LooSeal-liners sikrer at LooSeal EVO fungerer som den skal. Andre liners kan gi feil.
» Bruk bare originale liners og Super Absorber.

2.5 Endringer og reparasjoner

Reparasjoner som ikke utføres riktig, kan føre til ulykker og skade.
» IKKE åpne understellet på toalettet.
» Kontakt forhandleren hvis du mistenker en feil.
» IKKE monter ekstra deler eller bygg om toalettet.

2.6 Andre risikoer

Strømførende deler
Åpner du understellet, kan strømførende deler bli blottlagt. Det er fare for livsfarlig elektrisk støt.
» IKKE åpne understellet.

Vann i toalettet
Vann kan trenge inn gjennom et åpent lokk eller andre deler og skade elektronikken eller forseglingsmekanismen. Det kan gi feil og skader.
» IKKE utsett LooSeal EVO for vannstråler (f.eks. fra dusjen).
» Bruk toalettet bare sittende.
» Bruk aldri LooSeal EVO i våtrom med svært høy luftfuktighet.
» Har forseglingsenheten vært i kontakt med vann, lar du toalettet tørke i 24 timer uten liner.

Helsefarlige stoffer
Svelger man absorberen, kan det gi kvalme og mageproblemer. Får man den i øynene, kan det gi kraftig irritasjon.
» Oppbevar absorberen utilgjengelig for barn og dyr.
» Les sikkerhetsdatabladet for absorberen. Du får det ved å kontakte salg@looseal.no.
» Får du absorber i øynene, skyller du med rennende vann i flere minutter.

» Svelges absorberen, skyller du munnen med vann og drikker rikelig med vann.
» Kontakt lege hvis plagene vedvarer.

3. Oppbygging og funksjon

3.1 Oversikt

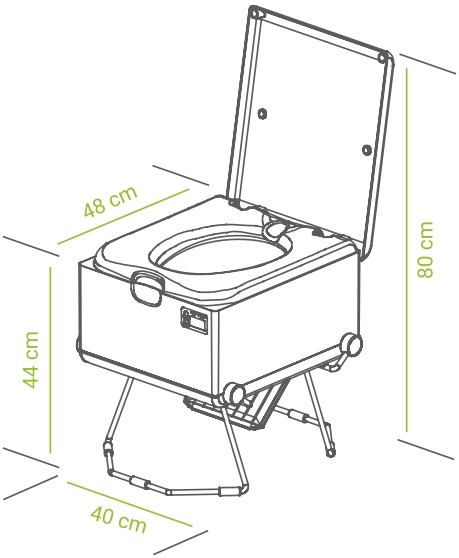

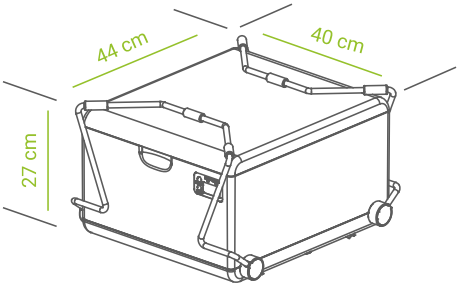

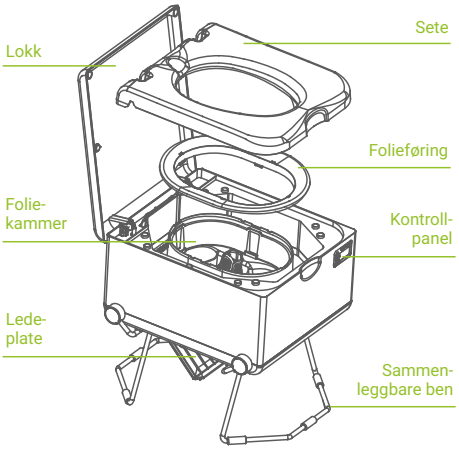

LooSeal EVO er et bærbart forseglingstoalett som forsegler hvert besøk i en pose. Etter hver bruk forsegler toalettet innholdet i en egen foliepose.

LooSeal-lineren er en sammenhengende, flere ganger foldet komposterbar folie. Den tres over folieføreren og legges i foliekammeret. Folieposen fungerer som toalettskål.

Når du starter forseglingen med «Start»-knappen på kontrollpanelet, trekker toalettet lineren ned fra folieføreren, forsegler den og gjør seg klar til neste besøk.

Etter forseglingen faller de luktfritt forseglede posene ut i bunnen av toalettet via ledeplaten.

Hovedegenskaper:
1) Enkel: betjenes med én knapp, selv et barn klarer det.
2) Lufttett: begge ender av posen sveises med varme, så den ikke lekker.
3) Hygienisk: posen pakker inn og forsegler alt avfall og all lukt.
4) Uavhengig: trenger ikke tilkobling til vann eller strøm.
5) Mobil: kompakt og lett, så du kan ta den med overalt.
6) Bærekraftig: nedbrytbar folie og lavt strømforbruk.

3.2 Kontrollpanel og display

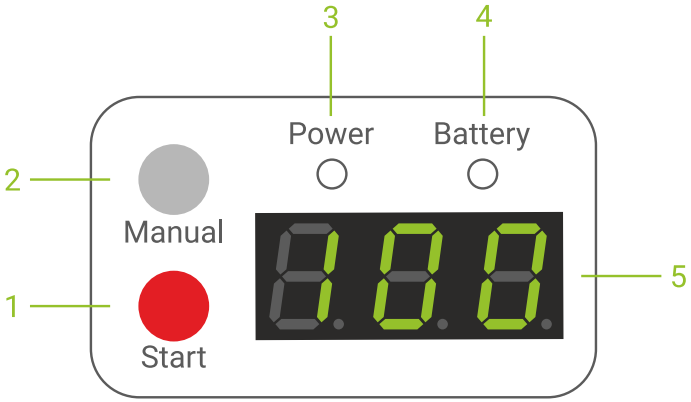

Nr.	Beskrivelse	Funksjon
1	Knapp «Start»	Hold «Start» inne i 2 sekunder til du hører et pip. Da starter forseglingen.
2	Knapp «Manual»	Hold «Manual» inne for å trekke lineren lenger ned. Bruk 1: For å lage større poser. Bruk 2: For å bytte liner.
3	Lampe «Power»	Lampen lyser: strømbryteren bak på toalettet er slått på. Lampen er slukket: strømbryteren bak på toalettet er slått av.
4	Lampe «Battery»	Blinker grønt: batteriet lades. Lyser grønt: batteriet er fulladet.
5	Display	Vanlig visning: tallet viser hvor mye strøm som er igjen, i trinn på 25 %. Under forsegling: nedtelling til forseglingen er ferdig. Toalettet går i hvilemodus etter 60 sekunder uten bruk, og vekkes ved å trykke på en av knappene. (For å spare batteri bør du slå av strømbryteren bak på toalettet når det ikke er i bruk.)

4. Klargjøring

4.1 Sjekk toalettet

Sjekk før hver bruk at toalettet er klart:

1. Toalettet står stødig på begge bena.
2. Ledeplaten er åpen. (Dette skjer automatisk når bena er riktig slått ut.)
3. Lampen «Power» lyser, eller strømbryteren bak på toalettet er slått på.
4. Batteriet viser over 25 %. Viser det 25 % eller mindre, lader du så snart som mulig.
5. Lineren er satt riktig inn, forseglet tett og ikke brukt opp. Når lineren er nesten tom, ser du teksten «STOP» på folien.
6. Sørg for at du alltid har nok liners og LooSeal Super Absorber i nærheten av LooSeal EVO.

4.2 Lading av batteriet

Lad toalettet med den originale laderen (inn 100–240 V AC, ut 14 V DC / 2 A). Ladekontakten sitter bak på toalettet. Lampen «Battery» blinker mens batteriet lades, og lyser grønt når det er fulladet. Tallet i displayet viser hvor mye strøm som er igjen. Viser det 25 %, lader du så snart som mulig.
Lad batteriet før første gangs bruk. Toalettet kan brukes under lading hvis batteriet har nok strøm.

4.3 Sette inn eller bytte liner

LooSeal-lineren er laget av komposterbar folie. Den begynner derfor å brytes ned og kan lekke senest 6 måneder etter at den lufttette pakningen er åpnet. Vi anbefaler å bytte lineren etter maks 3 måneder, selv om den ikke er brukt opp.

Når du ser «STOP» på folien i toalettet, er folien snart brukt opp, og du bør sette inn en ny liner med en gang.
Slik bytter du eller setter inn en ny liner:

1. Hold «Manual» inne til den gamle lineren er helt trukket ut av toalettet.

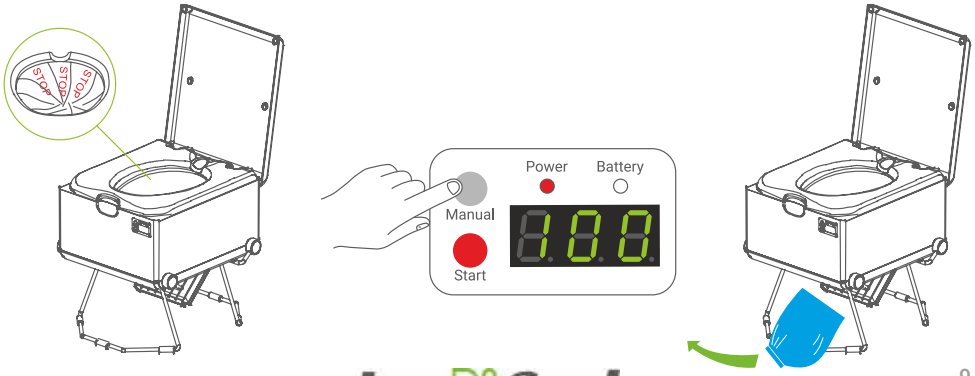

2. Ta setet og folieføreren ut av toalettet. Legg folierullen rundt linerholderen med pilene på båndene pekende oppover.

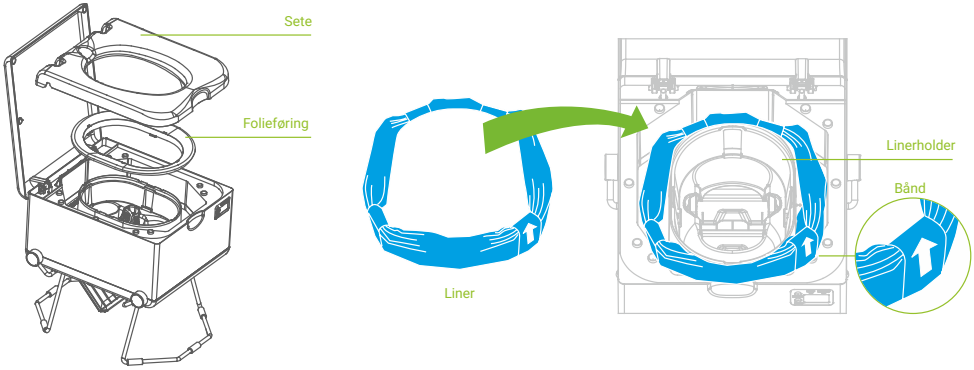

3. Fjern de fire båndene, og sett folieføreren på linerholderen.

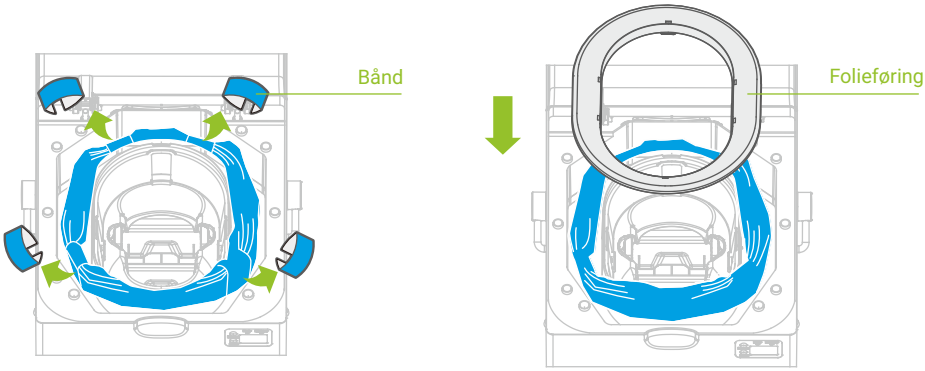

4. Trekk folien ca. 20 cm opp fra ytterkanten, samle den i en bunt og skyv den ned i toalettet. Gjør dette jevnt rundt hele, så lineren ikke mates skjevt.

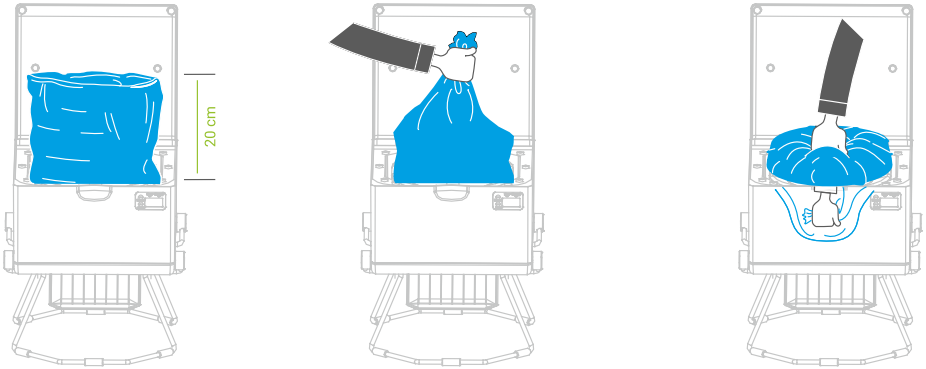

Loo Seal

5. Ta innføringsbladet ut av holderen bak på linerholderen. Rett det inn etter pilene på toalettet, og skyv det med folien inn mellom de to valsene på hver side samtidig. Ta ut bladet og legg det tilbake i fordypningen. Sett setet riktig på plass på toalettet.

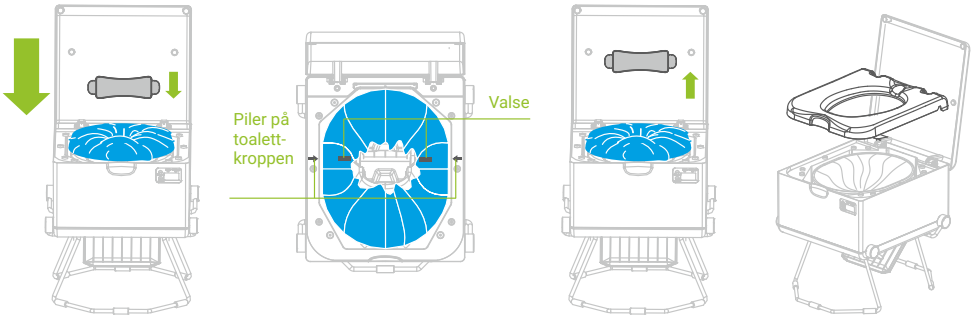

6. Hold «Start» inne i 2 sekunder til du hører et pip. Da starter forseglingen. Displayet teller ned fra 100 til 00. Når det når 00, hører du et pip, og forseglingen er ferdig. Den forseglede posen eller den avskårne folien faller ned på gulvet. Ta den ut og kast den som en bleie, etter reglene i din kommune. Toalettet går i hvilemodus etter 60 sekunder uten bruk, og vekkes ved å trykke på en av knappene.



5. Etter toalettbesøket

5.1 Bruk Super Absorber

Legg en pose Super Absorber i toalettet før bruk. Til å binde væske (f.eks. urin) anbefaler vi LooSeal Super Absorber. Pulveret binder væsken i posen og gir ekstra beskyttelse mot lekkasje og lukt.



5.2 Pass på fyllnivået

Toalettpapiret må ikke ligge over maks fyllhøyde, ellers blir sveisesømmen brutt. Maks fyllhøyde er omtrent halvparten av posen. Trenger du mer plass, gjør du posen større ved å holde «Manual» inne.

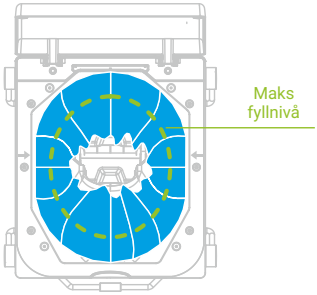

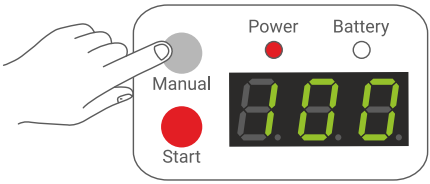

5.3 Start forseglingen

Hold «Start» inne i 2 sekunder til du hører et pip. Da starter forseglingen. Displayet teller ned fra 100 til 00. Når det når 00, hører du et pip, og forseglingen er ferdig. Den forseglede posen eller den avskårne folien faller ned på gulvet. Ta den ut og kast den som en bleie, etter reglene i din kommune. Toalettet går i hvilemodus etter 60 sekunder uten bruk, og vekkes ved å trykke på en av knappene.

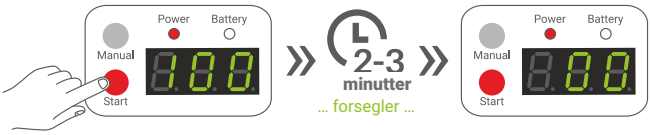

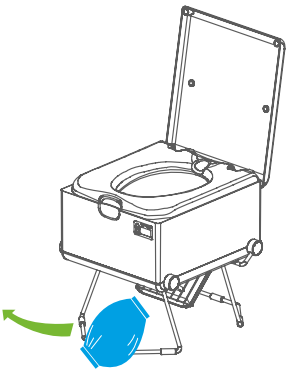

6. Rengjøring

Fordi LooSeal EVO fungerer uten vann og «folieskålen» fornyer seg ved hver bruk, trengs det svært lite vedlikehold. Vi anbefaler likevel å tørke av sete, lokk, ben og overflaten jevnlig med en fuktig klut og vanlig rengjøringsmiddel:

ADVARSEL! Feil rengjøring kan skade toalettet!

1) Slå av og koble fra laderen før rengjøring og vedlikehold.
2) IKKE rengjør toalettet med rennende vann, og ikke senk det i vann (f.eks. med hageslange).
3) IKKE bruk klor. Bruk en myk, fuktig klut med mildt rengjøringsmiddel.
4) IKKE rengjør deler inne i toalettet.

7. Vedlikehold

Vedlikehold skal bare utføres av fagpersonell godkjent av forhandleren eller produsenten.

ADVARSEL! IKKE åpne understellet.
Åpner du understellet, kan LooSeal EVO få varige skader, og garantien bortfaller.

8. Feilkoder

Kode	Feil	Løsning
E1	Temperaturvern	Kontakt forhandleren.
E2	Varmeelementvern	Kontakt forhandleren.
E3	Tidsvern En fremmedgjenstand sitter i klemområdet.	Fjern gjenstanden og slå toalettet av og på. Kontakt forhandleren hvis feilen ikke forsvinner.
E4	Overstrøm ved klemming	Fjern gjenstanden og slå toalettet av og på. Kontakt forhandleren hvis feilen ikke forsvinner.
E5	Overstrøm ved åpning av klemme	Fjern gjenstanden og slå toalettet av og på. Kontakt forhandleren hvis feilen ikke forsvinner.

9. Feilsøking

Feil	Mulig årsak	Løsning
Kontrollpanelet lyser ikke	Strøm av	Slå på strømbryteren bak på toalettet.
	Lavt batteri	Lad batteriet.
	Hvilemodus	Trykk på en knapp.
	Kontrollpanelet eller toalettet er defekt	Kontakt forhandleren.
Batteriet lader ikke	Feil lader	Bruk bare den originale laderen.
Går av under forsegling	Lavt batteri	Lad batteriet.
Står ustøtt	Bena er ikke helt slått ut	Slå ut bena til du hører et klikk.
Folien kuttes ikke	En fremmedgjenstand sitter i klemområdet	Fjern gjenstanden og slå toalettet av og på. Start forseglingen på nytt.
	Varme- eller kuttenheten er defekt	Kontakt forhandleren.
Hull i folien	-	Hold «Manual» inne til det ikke er flere hull i folien. Trykk «Start» for å forsegle folien slik det står i kapittelet «Klargjøring».
Folien vikler seg rundt valsene	Posene hoper seg opp på gulvet og trekkes opp i valsene	Fjern folien fra valsene. Fjern posene fra gulvet. Trykk «Start» for å forsegle folien slik det står i kapittelet «Klargjøring».

10. Forbruksvarer og tilbehør

Bruk bare originale produkter med toalettet. Originale liners, Super Absorber og tilbehør kjøper du enkelt i nettbutikken vår:

https://looseal.no

11. Vanlige spørsmål

Flere spørsmål og svar finner du på https://looseal.no

Kan posene kastes i matavfallet eller komposten?
Selv om folien er komposterbar, skal posene kastes i restavfallet. Følg reglene i din kommune, de samme som gjelder for bleier.

Er posene luktfrie?
Ved romtemperatur holder posene lukten inne fra noen timer til opptil 5 dager, avhengig av forholdene og innholdet. Ved høyere temperaturer bør posene kastes innen 2 dager. Vi anbefaler å kaste posene så snart som mulig. Posene holder tett for væske i flere uker uansett.

Kan jeg bruke toalettet igjen med en gang etter at forseglingen er startet?
Nei, forseglingen må være ferdig først. Ellers kan det oppstå feil eller skader.

Kan jeg forsegle andre ting i posene?
Ja, matavfall, bleier og sanitærbind kan forsegles. Skarpe gjenstander (glasskår o.l.) og varm aske må ikke legges i posene. Pass på maks fyllhøyde!

Fungerer toalettet på 12 volt?
Toalettet har et 12 V litium-ion-batteri og lades med en 14 V / 2 A lader (28 W). Det er mulig å koble toalettet fast til et eksisterende 12 V-anlegg. Merk at tilførselen maks skal være 28 W!

Hvor mye tåler toalettet?
Toalettet tåler 150 kg.

12. Avfall og miljø

LooSeal EVO oppfyller kravene i EU-direktivet om begrensning av farlige stoffer (RoHS, 2011/65/EU). Det er i stor grad fritt for miljøfarlige stoffer som bly, kadmium, kvikksølv og krom VI.

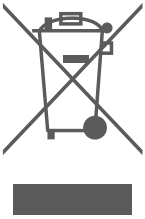

Etter EU-direktivet regnes toalettet som elektrisk og elektronisk avfall (EE-avfall) og skal ikke kastes i husholdningsavfallet.

- Lever produktet etter reglene i din kommune.
- Lever brukte batterier på et mottak for batterier.

13. Tekniske data

Egenskap	Verdi
Modell	LooSeal EVO
Farge	Hvit, sølv, grå
Mål (utslått)	48 x 40 x 44/80 cm (D x B x H)
Mål (sammenfoldet)	44 x 40 x 27 cm (D x B x H)
Anbefalt rombredde	40 cm
Setehøyde	44 cm
Nettovekt	7,7 kg
Maks belastning	150 kg
Material	Rustfritt stål, ABS, PP, POM
Batteri	Litium-ion 57 Wh
Ladetid	ca. 2 timer
Lader	Inn 100–240 V AC, ut 14 V DC / 2 A
Per lading	ca. 100 besøk (1–2 uker med 2 personer i fast bruk)
Effekt	60 W (maks)
Strømforbruk (per besøk)	0,4 Wh
Strømforbruk (hvilemodus)	0,3 Wh
Driftsforhold	0–40 °C, 20–80 % RF
Lagring	−20–60 °C, 5–95 % RF
Vanntett	Nei
Håndtak	Ja
Lokk	med soft-close
Forseglingstid	ca. 140 sek.
Anbefalt absorber	LooSeal Super Absorber
Montering	Frittstående
Avfall	Restavfall



⚠ ADVARSEL ⚠

Fare for skade!
Ikke stikk hånden ned i toalettet mens det går automatisk.



⚠ FORSIKTIG ⚠

Fare for å falle
ved overbelastning. Overhold maks vekt.



⚠ FORSIKTIG ⚠

Klemfare for fingre
Vær forsiktig når du senker og lukker setet.



⚠ FORSIKTIG ⚠

Fare for elektrisk støt
Toalettet er strømførende via batteriet, også uten lader tilkoblet.



MERK

Toalettet må ikke brukes som trappetrinn, gardintrapp eller stige.



MERK

Små barn skal ikke bruke toalettet uten tilsyn.

For alle som elsker frihet

LooSeal.no



INGEN VANN

INGEN KJEMIKALIER

INGEN LUKT

LooSeal

Kontakt i Norge

LooSeal.no
Veridion Dynamics AS
Myrveien 8b
1640 Råde
Norge

Tlf. 488 57 474
E-post: salg@looseal.no
Nett: https://looseal.no